小色紙額　組立説明書

注意
※壁に付ける画鋲や釘等はお客様準備となります。
※角や端部などの尖っている部分がある為、ケガをしないようご注意下さい。
※穴位置が合わせずらい場合は、アクリル板を反転させて組立を行ってください。
※破損の恐れがあるため、ネジ部は緩まない程度の締め加減にして下さい。
※半年に1度程度はネジの緩みがないか点検し、緩んでいる場合は増し締めをして下さい。

【パーツ一覧】

■アクリル板			■ネジ			
表板	中板	裏板	ナベ 4 mm	大頭 6 mm	ジョイント 20 mm	
×1	×1	×1	×4	×4	×6	
			タンシ	キーリング	サラネジ M4L8	ナット M4
			×1	×1	×1	×1

壁掛けタイプとして使用する場合

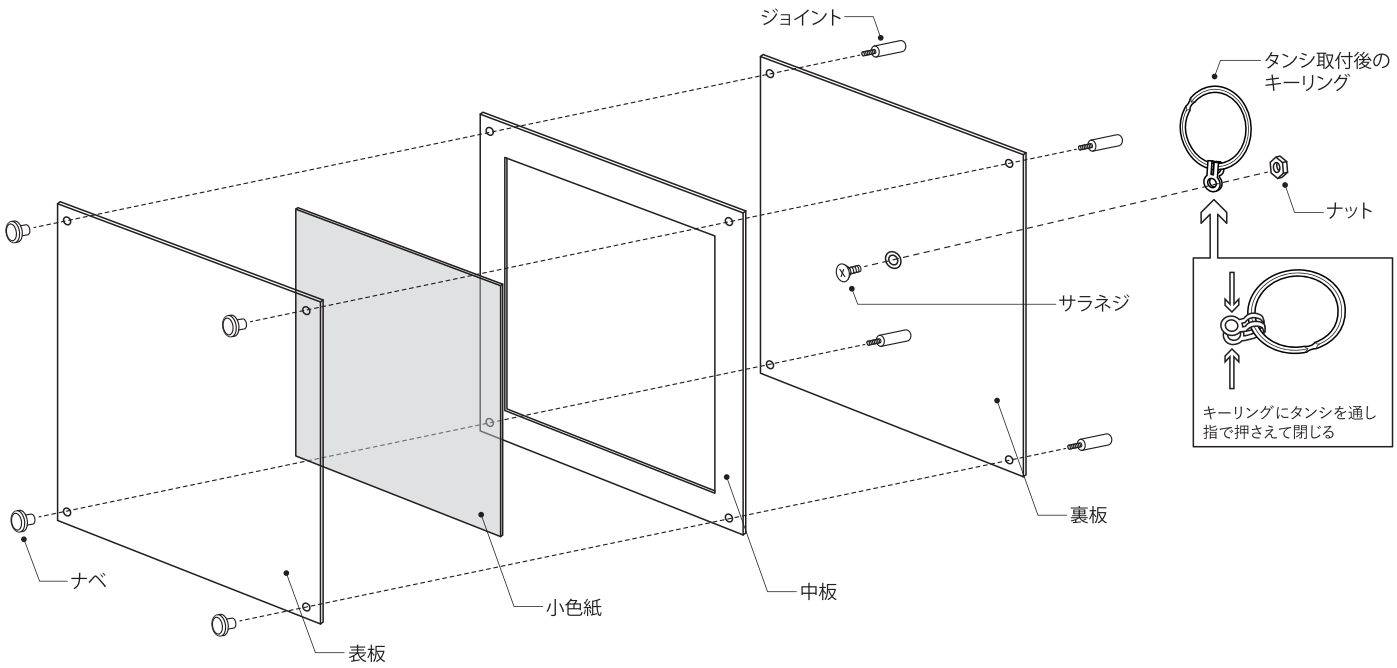

スタンドタイプとして使用する場合

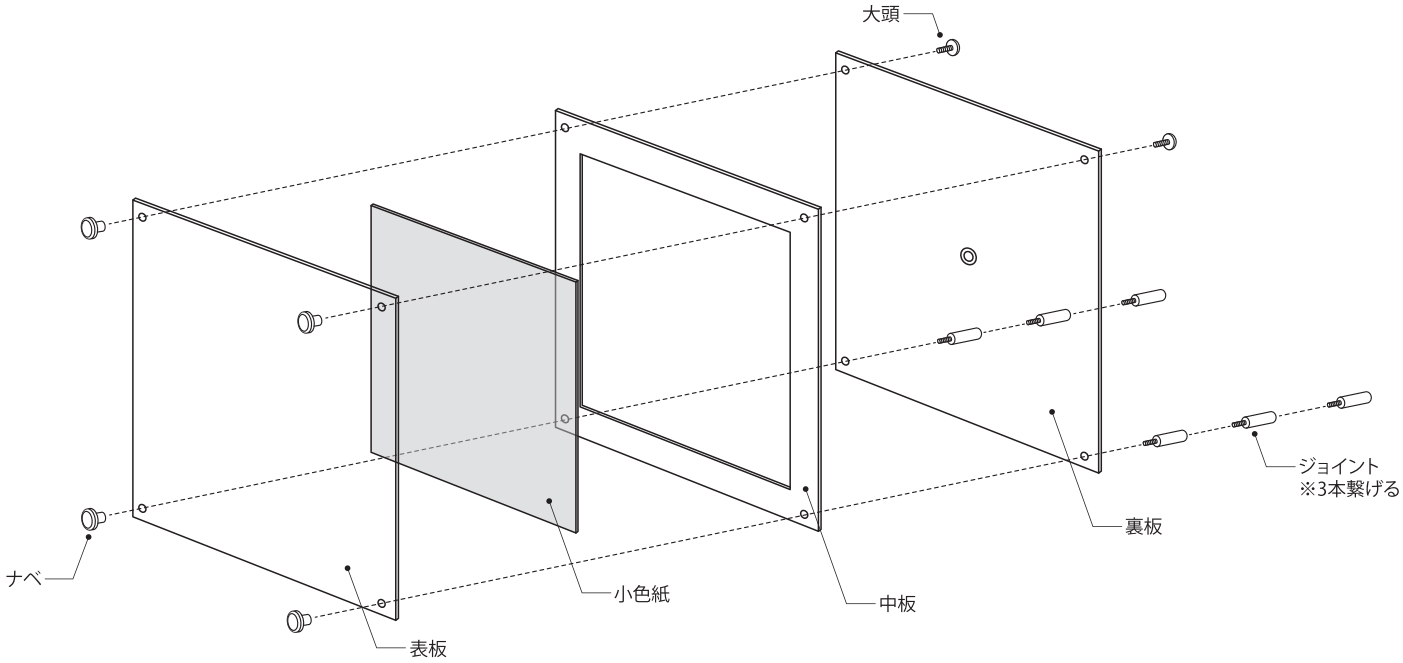

acry-ya
アクリ屋
アクリ屋ドットコム（株式会社さくら樹脂）https://www.acry-ya.com
〒222-0001 神奈川県横浜市港北区樽町4-13-2　Tel.045-547-6372　Fax.045-547-5945