ミニ色紙額　組立説明書

お求め頂きました製品の説明に従い組み立てて下さい。壁に付ける画鋲や釘等はお客様準備となります。

⚠ ご注意
- 製品は角や端部などの尖っている部分がありますので、怪我をしないようご注意下さい。
- 破損の恐れがあるため、ネジ部は緩まない程度の締め加減にして下さい。
- 半年に1度程度はネジの緩みがないか点検し、緩んでいる場合は増し締めをして下さい。

【プレミアム】

【付属部品】
■アクリル板　□表板 ×1　□中板（角抜きあり）× 1　□裏板（サラ穴あり）×1
■ナベ 4mm（メスネジ）　■大頭 6mm（オスネジ）　■ジョイント 20（オスネジ）

■タンシ　■キーリング　■M4 サラネジ　■M4 ナット

壁掛けタイプとして使用する場合

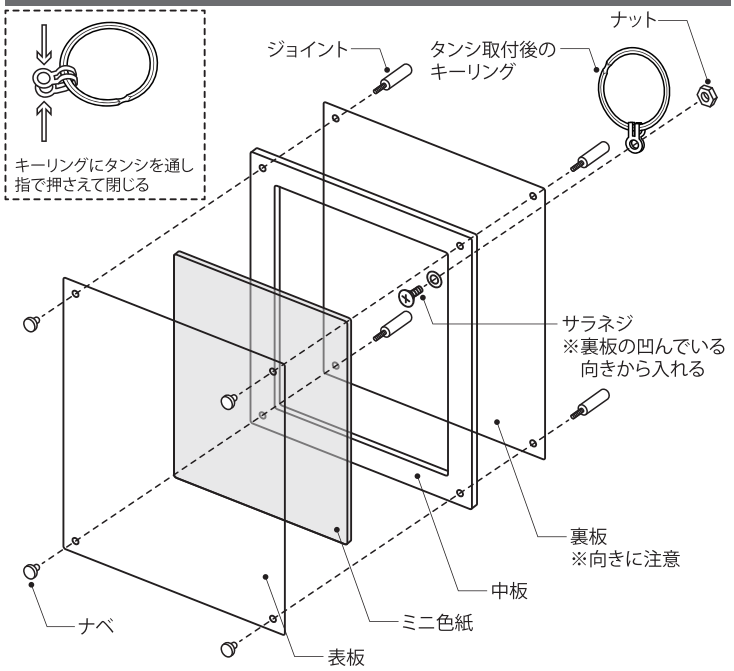

スタンドタイプとして使用する場合

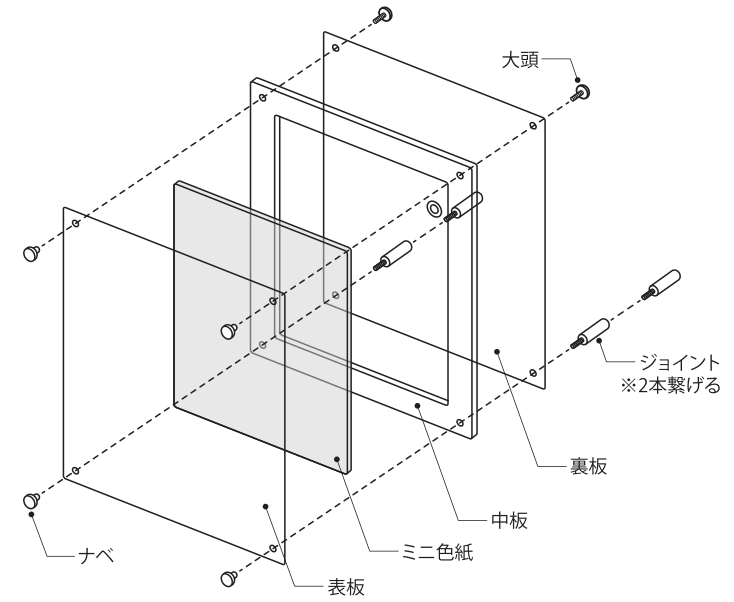

【ライト】

【付属部品】
■アクリル板　□表板（薄い板・2mm）×1　□裏板（厚い板・3mm）×1
■ナベ 6mm（メスネジ）　■大頭 6mm（オスネジ）　■脚 40mm（オスネジ）

■M4 ワッシャ T1.5mm　■M4 ワッシャ T0.5mm　■三角吊り金具

壁掛けタイプとして使用する場合

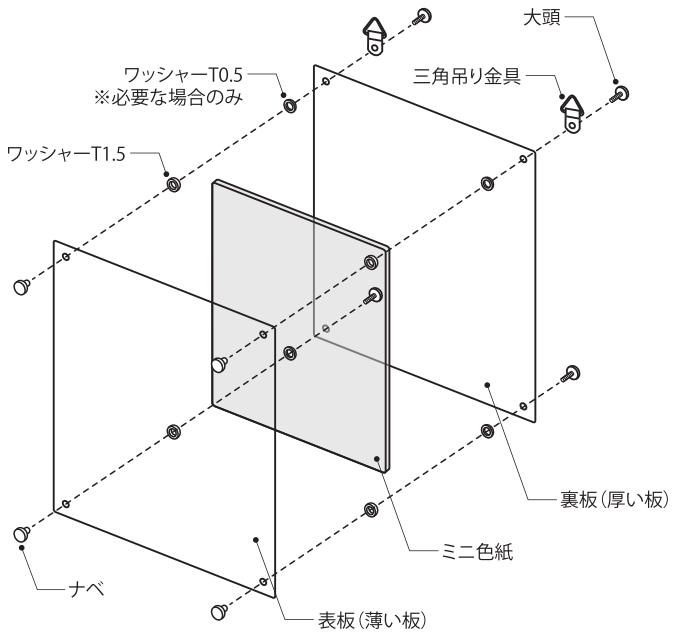

スタンドタイプとして使用する場合

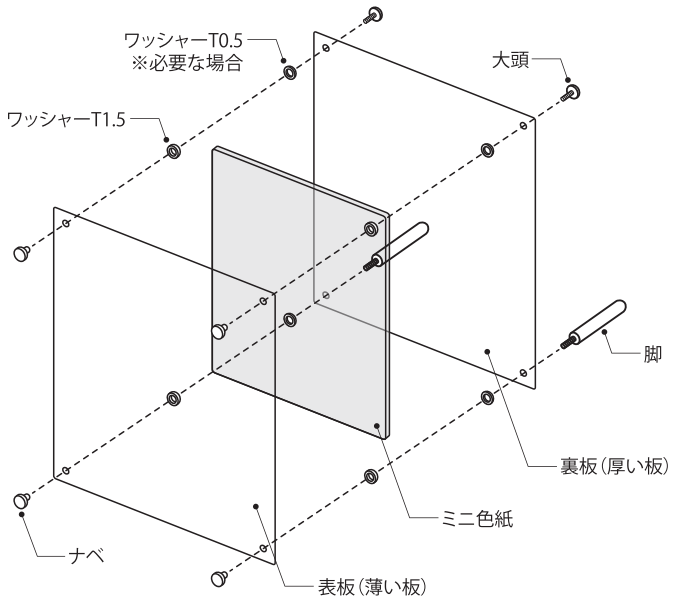

acry-ya
アクリ屋
アクリ屋ドットコム（株式会社さくら樹脂）https://www.acry-ya.com
〒222-0001 神奈川県横浜市港北区樽町4-13-2　Tel.045-547-6372 Fax.045-547-5945